catit

Vesper DESIGN

# VESPER CUBO

CATIT.COM

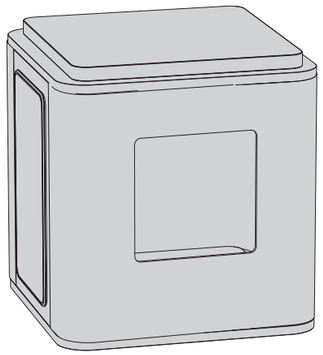

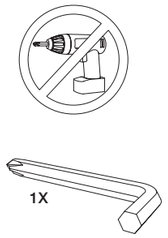


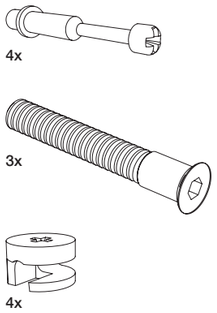


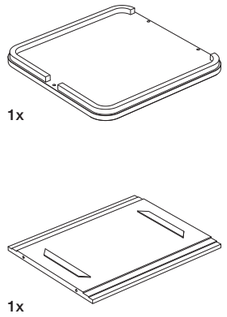


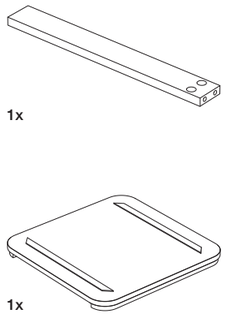


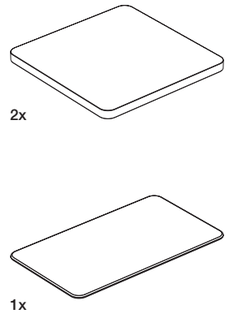


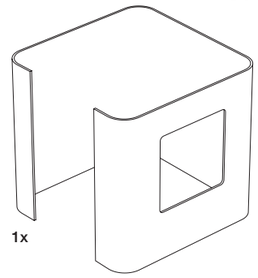

**1**

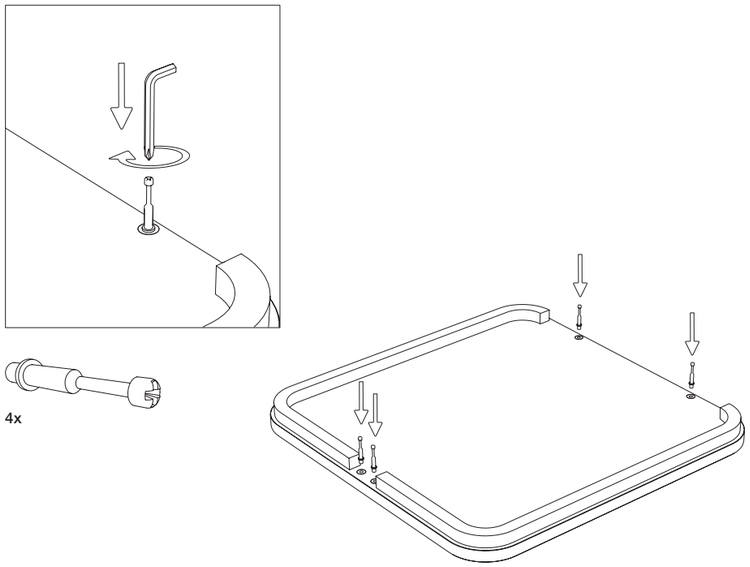


**2**

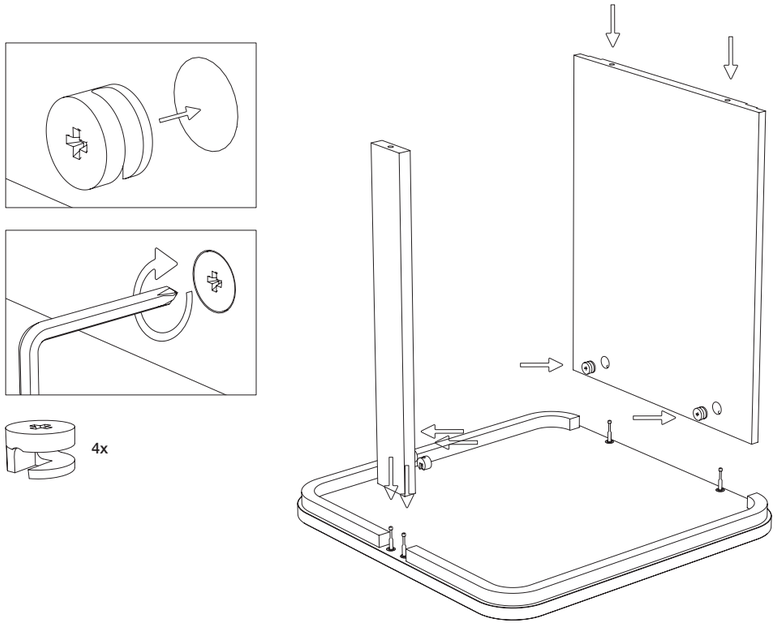


**3**

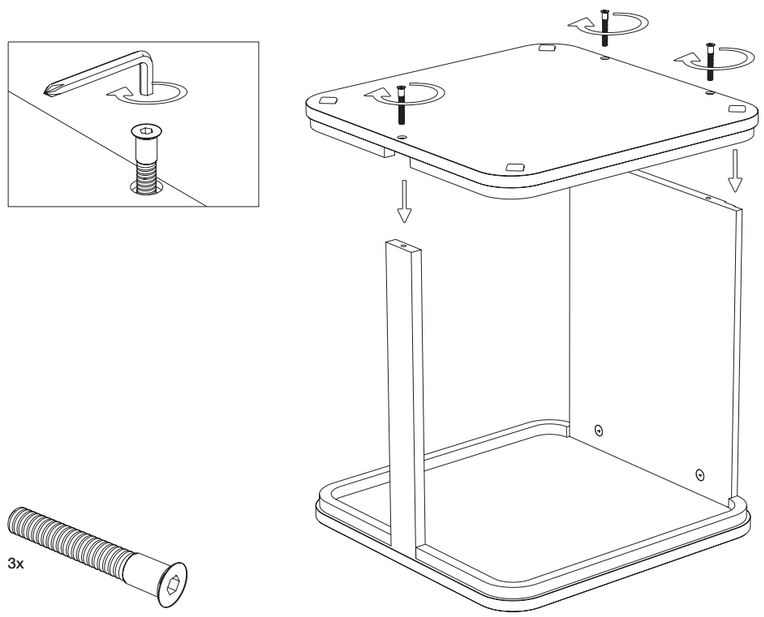


**4**

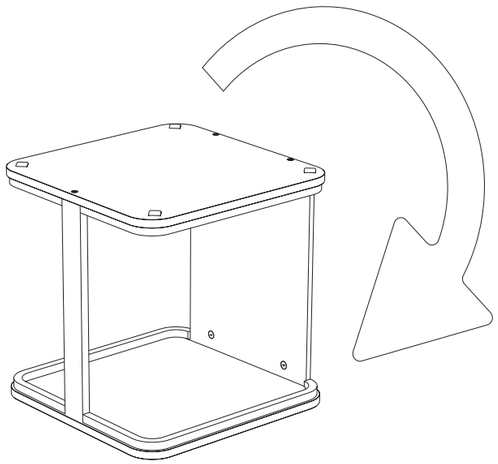

**5**

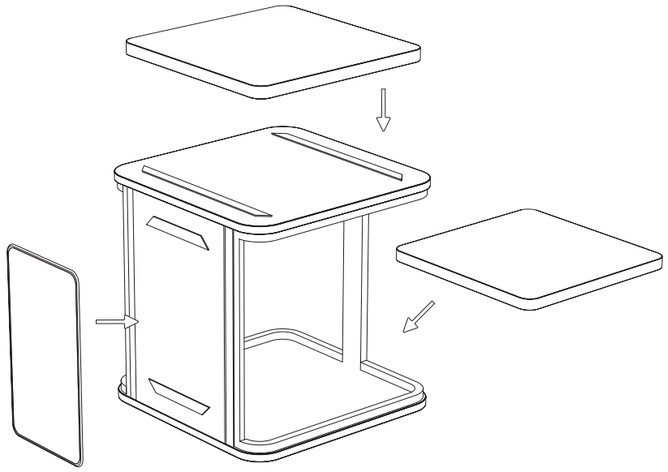
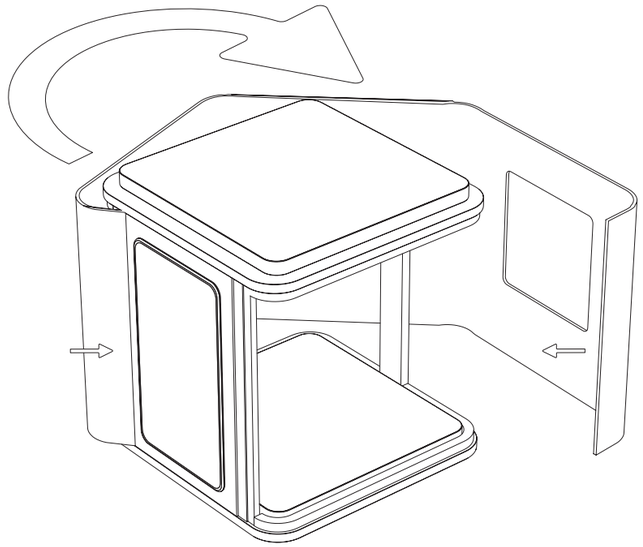
**6**