VESPER STOOL
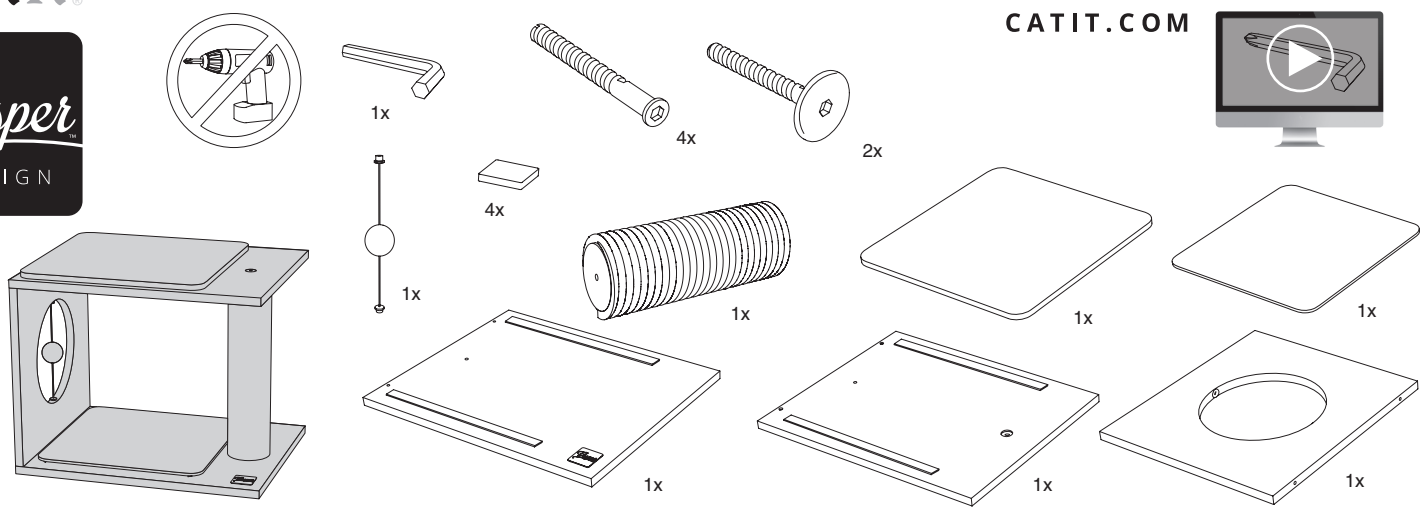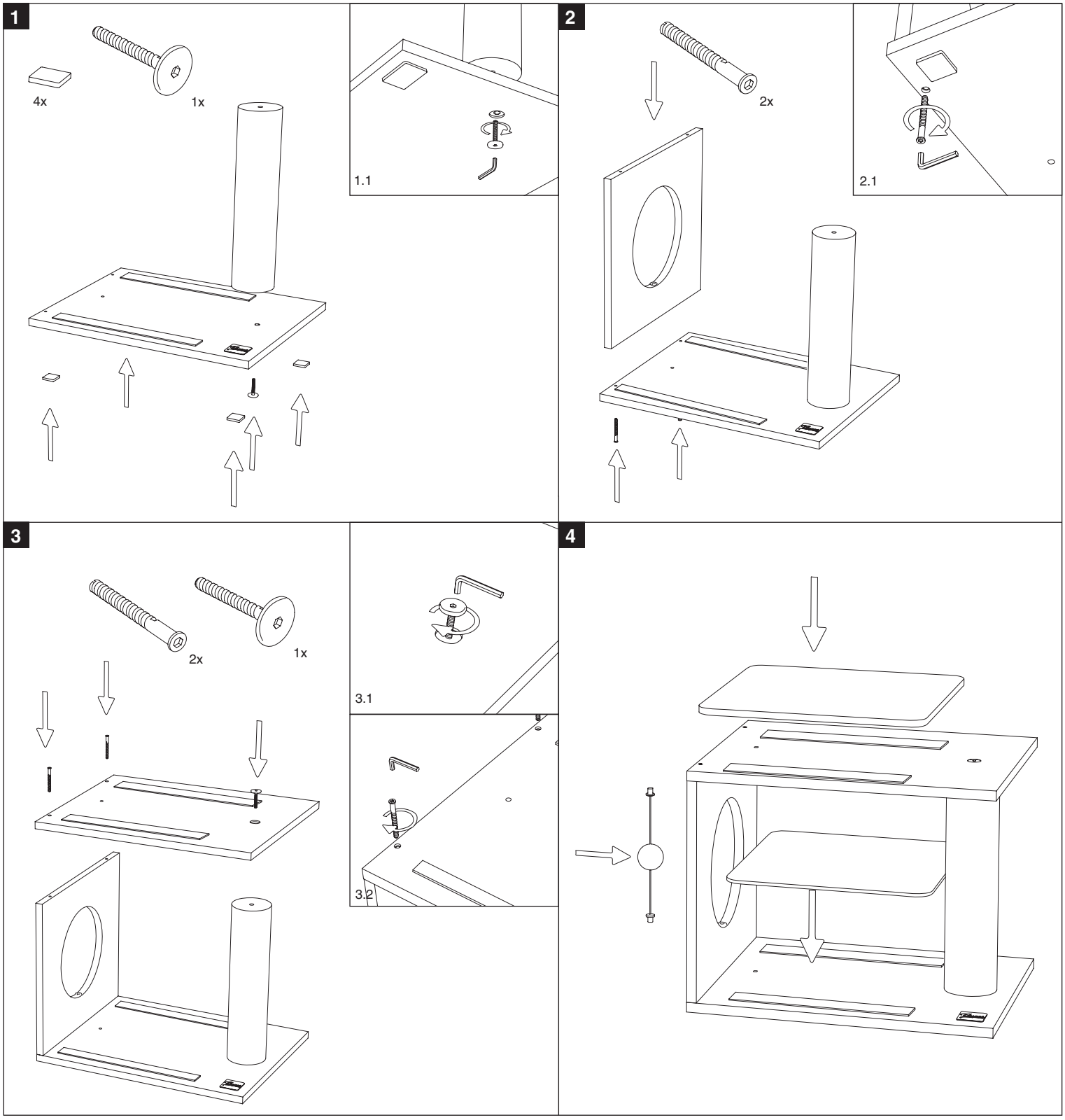
CATIT.COM